INSTRUKCJA (PL) /1

GWARANCJA WIECZYSTA**

Przed instalacją tonera zalecane jest umieszczenie go na 2-4 godziny w pomieszczeniu, w którym będzie pracował, w celu wyrównania temperatur.

Aby wymienić toner postępuj według poniższej instrukcji:

1. Wyłącz drukarkę.
2. Otwórz pokrywę urządzenia (rys. 1*).
3. Wysuń moduł bębna (rys. 2*). Jeśli toner jest dostępny bezpośrednio po otwarciu pokrywy - ten krok można pominąć).
4. Wyjmij zużyty toner ze swojego urządzenia (rys. 3*).
5. Wyjmij nowy toner z opakowania foliowego (rys. 4*).
6. Wstrząśnij kilka razy nowym tonerem w celu równomiernego rozprowadzenia proszku w kasecie (rys. 5*).
7. Usuń, jeśli występuje, papier zabezpieczający wałek tonera (rys. 6*).
8. Zdejmij osłony zabezpieczające wałki tonera (rys. 7*). W niektórych przypadkach konieczne może być także usunięcie taśm/folii zabezpieczających (zwykle oznaczone strzałką).
9. Umieść nowy toner w miejsce zużytego (rys. 8*).
10. Wsuń moduł bębna (o ile wykonywałeś ten krok w punkcie nr 3) (rys. 9*).
11. Zamknij pokrywę urządzenia i włącz zasilanie (rys. 10*).

Szczegółową instrukcję instalacji swojego tonera znajdziesz w instrukcji dołączonej do Twojego urządzenia.

Pamiętaj, że toner należy chronić przed bezpośrednim działaniem promieni słonecznych, mrozem oraz wstrząsami.

W przypadku reklamacji należy zwrócić się do sprzedawcy, który dostarczył toner. Jeżeli zastrzeżenia dotyczą jakości wydruku wskazane jest dołączenie przykładowego wydruku.

*Grafiki poglądowe. Zakupiony toner może różnić się od przedstawionego na rysunkach.
**Obowiązuje do wyczezrpania środka barwiącego.

OPERATING MANUAL (EN) /2

LIFETIME WARRANTY**

Before installation of the toner, it is advisable to place it for 2-4 hours in the room where it will be used for temperature compensation purposes.

In order to replace toner, follow the instructions below:

1. Turn off the printer.
2. Open the device cover (figure 1*).
3. Pull out the drum module (figure 2*). If toner is available immediately after opening the cover, skip this step.
4. Remove the used toner from your device (figure 3*).
5. Remove the new toner from the film packaging (figure 4*).
6. Shake the new toner several times to distribute the powder evenly in the toner cartridge (figure 5*).
7. Remove the toner roller protective paper, if applicable (figure 6*).
8. Remove the protective covers from the toner rollers (figure 7*). In some cases, it may also be necessary to remove the safety ribbons/films (usually marked with an arrow).
9. Place a new toner cartridge in place of the old one (figure 8*).
10. Insert the drum module (if you have performed this step in point 3) (figure 9*).
11. Close the device cover and put the power on (figure 10*).

For detailed instructions on how to install your toner, see the instructions supplied with your device.

Remember that the toner must be protected from direct sunlight, frost and shocks.

In case of complaints, please contact the dealer who supplied you with the toner. If there are any reservations concerning the quality of the printout, it is advisable to attach a sample printout.

*Illustrative graphics. The toner purchased may differ from the one shown on the drawings.
**Valid until exhaustion of the colouring agent.

BEDIENUNGSANLEITUNG (DE) /3

LEBENSLANGE GARANTIE**

Vor der Installation des Toners ist es ratsam, ihn für 2-4 Stunden in den Raum zu stellen, in dem er verwendet wird, um die Temperatur auszugleichen.

Um den Toner zu wechseln, befolgen Sie die folgenden Anweisungen:

1. Schalten Sie den Drucker aus.
2. Öffnen Sie den Deckel des Gerätes (Abb. 1*).
3. Ziehen Sie das Trommelmodul heraus (Abb. 2*). Wenn Toner sofort nach dem Öffnen der Abdeckung verfügbar ist, überspringen Sie diesen Schritt.
4. Entfernen Sie den verbrauchten Toner von Ihrem Gerät (Abb. 3*).
5. Nehmen Sie die neue Tonerkartusche aus der Folienverpackung (Abb. 4*).
6. Schütteln Sie den neuen Toner mehrmals, um das Pulver gleichmäßig in der Tonerkartusche zu verteilen (Abb. 5*).
7. Entfernen Sie das Schutzpapier von der Tonerwalze, falls vorhanden (Abb. 6*).
8. Entfernen Sie die Schutzabdeckungen für die Tonerwalzen (Abb. 7*). In einigen Fällen kann es auch notwendig sein, die Sicherheitsbänder/Folien zu entfernen (normalerweise mit einem Pfeil markiert).
9. Setzen Sie eine neue Tonerkartusche anstelle der alten ein (Abb. 8*).
10. Schieben Sie das Trommelmodul ein (wenn Sie dies in Schritt 3 getan haben) (Abb. 9*).
11. Schließen Sie die Geräteabdeckung und schalten Sie das Gerät ein (Abb. 10*).

Detaillierte Anweisungen zur Installation des Toners finden Sie in der mit dem Gerät gelieferten Anleitung.

Denken Sie daran, dass der Toner vor direkter Sonneneinstrahlung, Frost und Stößen geschützt werden muss.

Bei der Reklamation, wenden Sie sich bitte an den Händler, der Ihnen den Toner geliefert hat. Wenn die Reklamation die Qualität des Ausdrucks betrifft, empfiehlt es sich, einen Probedruck beizufügen.

*Anschauliche Abbildungen. Der gekaufte Toner kann von den Zeichnungen abweichen.
**Gültig bis zur Aufbrauchen des Toners.

MANUEL D'UTILISATION (FR) /4

GARANTIE A VIE**

Avant d'installer le toner, il est recommandé de le placer pendant 2 à 4 heures dans la pièce où il fonctionnera afin de compenser les températures.

Pour remplacer le toner, suivez les instructions ci-dessous:

1. Éteignez l'imprimante.
2. Ouvrez le capot de l'appareil (figure 1*).
3. Retirez le module de batterie (figure 2*). Si le toner est disponible immédiatement après l'ouverture du couvercle, cette étape peut être omise.
4. Retirez le toner usagé de votre appareil (figure 3*).
5. Retirez le nouveau toner de l'emballage en aluminium (figure 4*).
6. Secouez le nouveau toner plusieurs fois pour répartir uniformément la poudre dans la cartouche (figure 5*).
7. Retirez, le cas échéant, le papier de sécurité du rouleau de toner (figure 6*).
8. Retirez les capots de protection des rouleaux de toner (figure 7*). Dans certains cas, il peut également être nécessaire de retirer les rubans / les feuilles de protection (généralement marqués d'une flèche).
9. Placez le nouveau toner à l'endroit cet utilisé (figure 8*).
10. Faites glisser le module de batterie (si vous avez effectué cette étape à l'étape 3) (figure 9*).
11. Fermez le capot de l'appareil et allumez-le (figure 10*).

Vous trouverez des instructions détaillées sur l'installation de votre toner dans les instructions fournies avec votre appareil.

Rappelez-vous que le toner doit être protégé des rayons directs du soleil, du gel et des chocs.

En cas de plainte, veuillez contacter le vendeur qui a livré le toner. Si les réservations concernent la qualité d'impression, il est conseillé de joindre un exemple d'impression.

*Graphiques visuels. Le toner acheté peut différer de celui indiqué dans les dessins.
**Valable jusqu'à l'épuisement du colorant.

ISTRUZIONI PER L'USO (IT) /5

GARANZIA A VITA**

Prima di installare il toner, si consiglia di metterlo nella stanza in cui verrà utilizzato per 2-4 ore al fine di compensare le temperature.

Seguire i seguenti passaggi per sostituire il toner:

1. Spegnere la stampante.
2. Aprire il coperchio del dispositivo (figura 1*).
3. Estrarre il gruppo tamburo. Se il toner è disponibile subito dopo aver aperto il coperchio, questo passaggio può essere saltato.
4. Rimuovere il toner usato dal dispositivo.
5. Togliere il nuovo toner dal sacchetto di alluminio.
6. Agitare più volte il nuovo toner per distribuire uniformemente la polvere nella cartuccia.
7. Rimuovere la carta che protegge il rullo del toner, se presente.
8. Rimuovere le coperture di protezione dei rulli del toner. In alcuni casi potrebbe essere necessario rimuovere anche nastri/pellicola protettiva (solitamente contrassegnati da una freccia).
9. Posizionare il nuovo toner al posto di quello usato.
10. Inserire l'unità tamburo (solo se hai eseguito questa operazione nel punto 3).
11. Chiudere il coperchio del dispositivo e accendere l'alimentazione.

Le istruzioni dettagliate per l'installazione del toner sono disponibili nel manuale allegato al Tuo dispositivo.

Ricorda che il toner deve essere protetto dalla luce solare diretta, dal gelo e dagli urti. In caso di reclamo, rivolgersi al rivenditore che ha fornito il toner. Se le obiezioni riguardano la qualità di stampa, si consiglia di allegare una prova di stampa.

*grafici illustrativi. Il toner acquistato potrebbe differire dalle immagini mostrate.
*è valida fino ad esaurimento delle sostanze coloranti.

INSTRUCȚIUNI DE UTILIZARE (RO) /6

GARANȚIE PE VIAȚĂ**

Înainte de instalarea tonerului se recomandă păstrarea acestuia timp de 2-4 ore în încăperea unde va fi utilizat pentru a egaliza temperatura.

Pentru a înlocui tonerul, urmați instrucțiunile de mai jos:

1. Opriți imprimanta.
2. Deschideți capacul dispozitivului (desenul 1*).
3. Scoateți modulul tamburului (desenul 2*). Dacă tonerul este accesibil imediat după deschiderea capacului - acest pas poate fi omis.
4. Scoateți tonerul utilizat din dispozitiv (desenul 3*).
5. Scoateți tonerul nou din ambalajul de folie (desenul 4*).
6. Agitați noul toner de mai multe ori pentru a distribui uniform pulberea din cartuș (desenul 5*).
7. Scoateți, dacă există, hârtia de protecție a rolei tonerului (desenul 6*).
8. Scoateți capacele de protecție de pe rolele tonerului (desenul 7*). În unele cazuri, poate fi necesară scoaterea benzilor / foliilor protectoare (de obicei, marcate cu săgeată).
9. Plasați tonerul nou în locul celui utilizat (desenul 8*).
10. Introduceți modulul tamburului (dacă ați efectuat acest pas la punctul nr. 3) (desenul 9*).
11. Închideți capacul dispozitivului și porniți alimentarea (desenul 10*).

Instrucțiuni detaliate pentru instalarea tonerului pot fi găsite în instrucțiunile furnizate împreună cu dispozitivul.

Nu uitați că tonerul trebuie protejat de lumina directă a soarelui, de îngheț și de șocuri.

În cazul unei reclamații, vă rugăm să contactați vânzătorul care a livrat tonerul. Dacă reclamația se referă la calitatea imprimării, vă recomandăm să atașați un exemplu de imprimare.

*Imagini grafice. Tonerul cumpărat se poate deosebi de cel rezentat în desene.
**Valabilă până la epuizarea colorantului.

NÁVOD K OBSLUZE (CZ) /7

DOŽIVOTNÍ ZÁRUKA**

Před instalací toneru se doporučuje umístit ho na 2-4 hodiny do místnosti, kde bude pracovat, pro vyrovnání teplot.

Při výměně toneru postupujte podle následujících pokynů:

1. Vypněte tiskárnu.
2. Otevřete kryt zařízení (obrázek 1*).
3. Vysuňte modul bubnu (obrázek 2*). Pokud je toner dostupný hned po otevření krytu – tento krok lze vynechat.
4. Ze svého zařízení vytáhněte starý toner (obrázek 3*).
5. Vytáhněte nový toner z fóliového obalu (obrázek 4*).
6. Několikrát zatřeste novým tonerem pro rovnoměrné rozšíření prášku v kazetě (obrázek 5*).
7. Pokud byl použit, odstraňte papír chránící válec toneru (obrázek 6*).
8. Sejměte kryt chránící válec toneru (obrázek 7*). V některých případech možná budete muset také odstranit ochranné pásky/fólie (obvykle označené šipkou).
9. Na místo starého dejte nový toner (obrázek 8*).
10. Zasuňte modul bubnu (pokud jste tento krok prováděli v bodě č. 3) (obrázek 9*).
11. Zavřete kryt zařízení a spusťte napájení (obrázek 10*).

Podrobný název na instalaci svého toneru najdete v návodu přiloženém k vašemu zařízení.

Nezapomeňte, že toner je třeba chránit před přímým působením slunečních paprsků, mrazem a otřesy.

V případě reklamace se obraťte na prodejce, který toner dodal. Pokud se výhrady týkají kvality tisku, doporučuje se přiložit ukázkový výtisk.

*Ilustrativní grafika. Zakoupený toner se od toho představeného na obrázcích může lišit.
**Platí do vyčerpání barviva.

NÁVOD NA OBSLUHU (SK) /8

DOŽIVOTNÁ ZÁRUKA**

Pred inštaláciou tonera Vám odporúčame, aby ste ho umiestnili na 2-4 hodiny do miestnosti, v ktorej bude používaný, za účelom vyrovnania teplôt.

Pre výmenu tonera postupujte podľa nižšie uvedeného návodu:

1. Vypnite tlačiareň.
2. Otvorte kryt zariadenia (obrázok 1*).
3. Vysuňte modul bubna (obrázok 2*). Ak je toner dostupný ihneď po otvorení krytu – tak tento krok môžete vynechať.
4. Vyberte použitý toner zo svojho zariadenia (obrázok 3*).
5. Vyberte nový toner z fóliového balenia (obrázok 4*).
6. Niekoľkokrát pretrepte nový toner, aby sa prášok rovnomerne rozložil v kazete (obrázok 5*).
7. Ak sa na tonerovom valčeku nachádza ochranný papier, tak ho prosím odstráňte (obrázok 6*).
8. Odstráňte ochranné kryty z valčekov tonera (obrázok 7*). V niektorých prípadoch môže byť potrebné odstránenie pásky/ochrannej fólie (zvyčajne sú označené šipkou).
9. Vložte nový toner na miesto použitého (obrázok 8*).
10. Zasuňte modul bubna (ak ste predtým vykonali krok 3) (obrázok 9*).
11. Zatvorte kryt zariadenia a zapnite ho (obrázok 10*).

Podrobnú inštrukciu na inštaláciu tonera nájdete v pokynoch dodaných spolu s Vašim zariadením.

Pamätajte, že toner by mal byť chránený pred priamym slnečným žiarením, mrazom a nárazmi.

V prípade reklamácii je potrebné kontaktovať predajcu, ktorý Vám dodal toner. Ak sa pochybnosti týkajú kvality tlače, tak je potrebné priložiť aj príkladový výtlačok.

*Ilustračné obrázky. Kúpený toner sa môže líšiť od toho, ktorý je znázornený na obrázkoch.
**Platí až do vyčerpania farbiva.

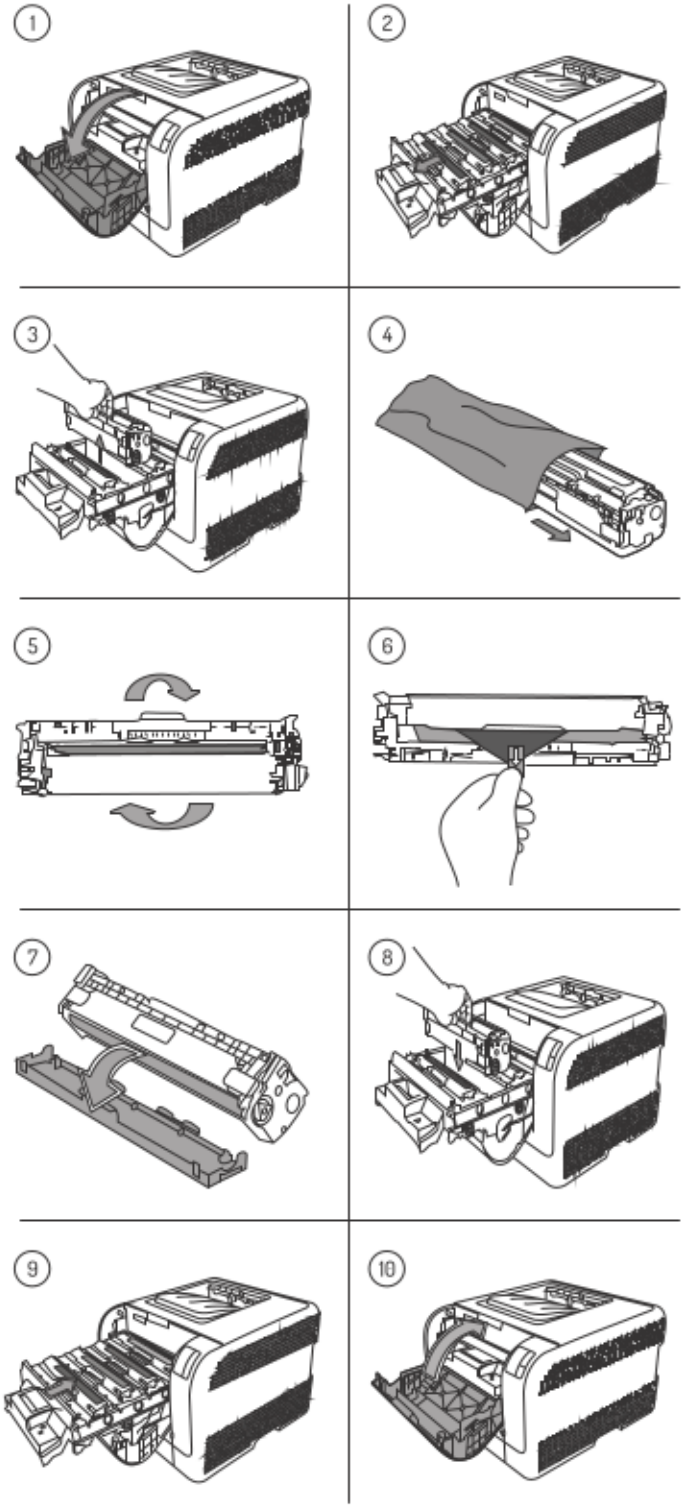

TONER DO DRUKARKI LASEROWEJ
TONER FOR A LASER PRINTER
TONER FÜR LASERDRUCKER
TONER D'IMPRIMANTE LASER
TONER PER STAMPANTI LASER
TONER PENTRU IMPRIMANTĂ LASER
TONER PRO LASEROVOU TISKÁRNU
TONER DO LASEROVEJ TLAČIARNE

INSTRUKCJA OBSŁUGI (PL) /1
OPERATING MANUAL (EN) /2
BEDIENUNGSANLEITUNG (DE) /3
MANUEL D'UTILISATION (FR) /4
ISTRUZIONI PER L'USO (IT) /5
INSTRUCȚIUNI DE UTILIZARE (RO) /6
NÁVOD K OBSLUZE (CZ) /7
NÁVOD NA OBSLUHU (SK) /8